ՀԻՄՔԵՐԻ ՀԱՏԱԿԱԳԻԾ

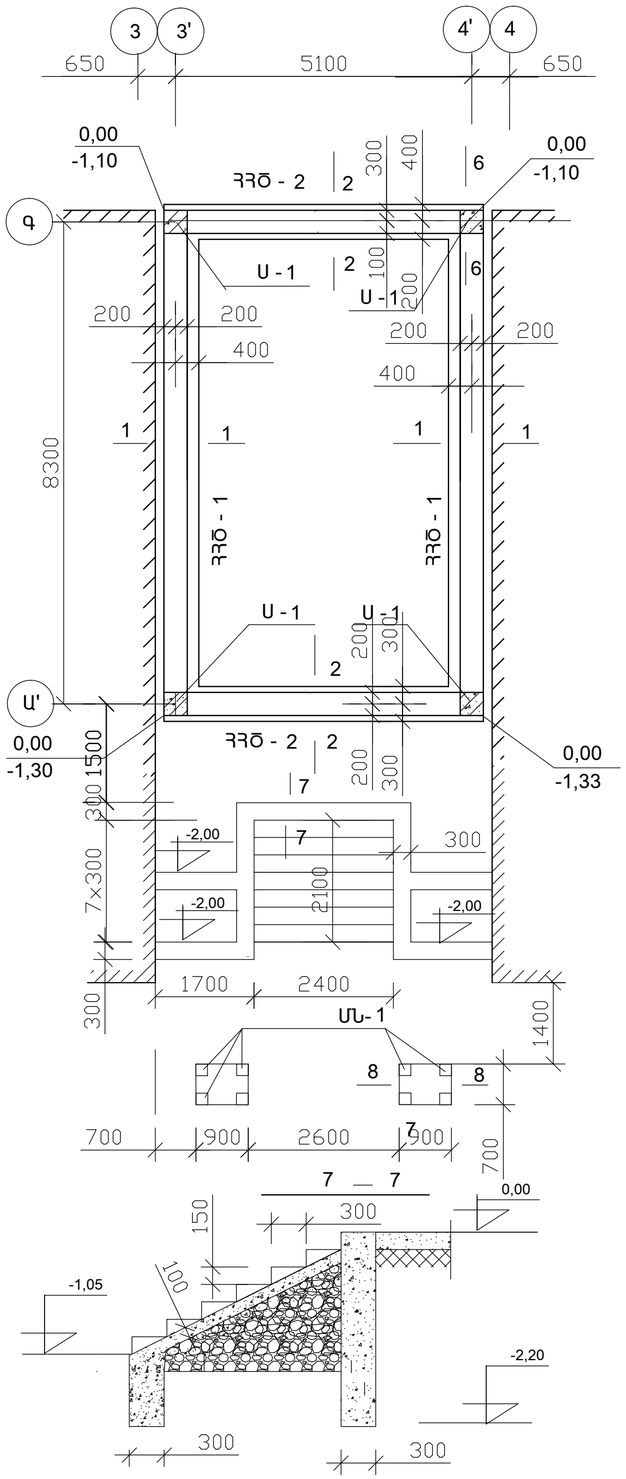

ՀԻՄՔԵՐԻ ՀԱՏԱԿԱԳԻԾ

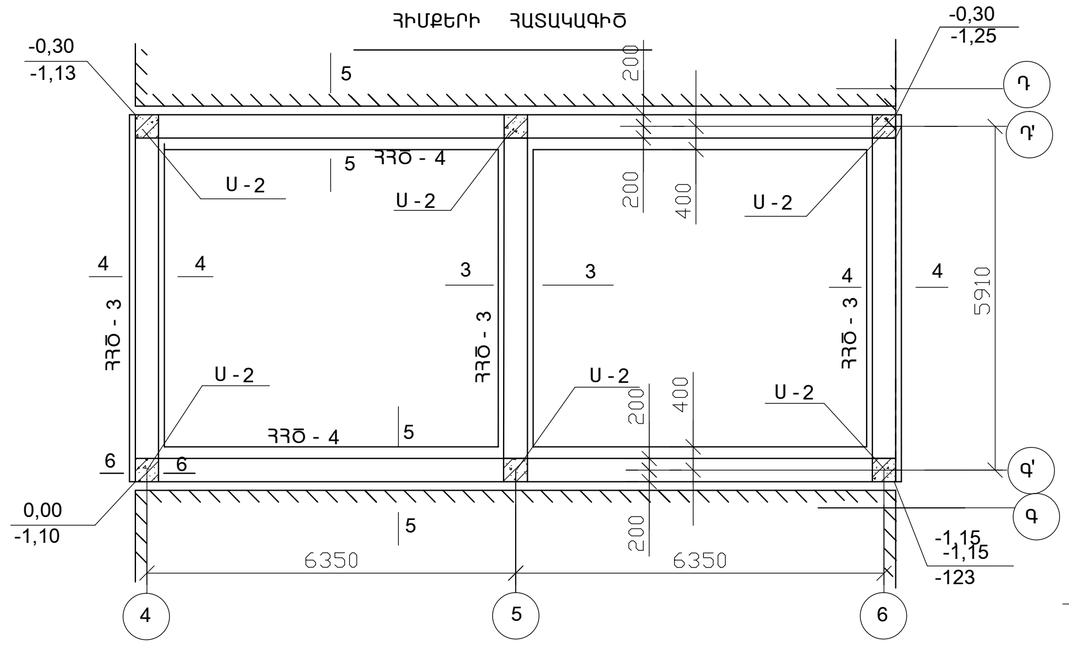

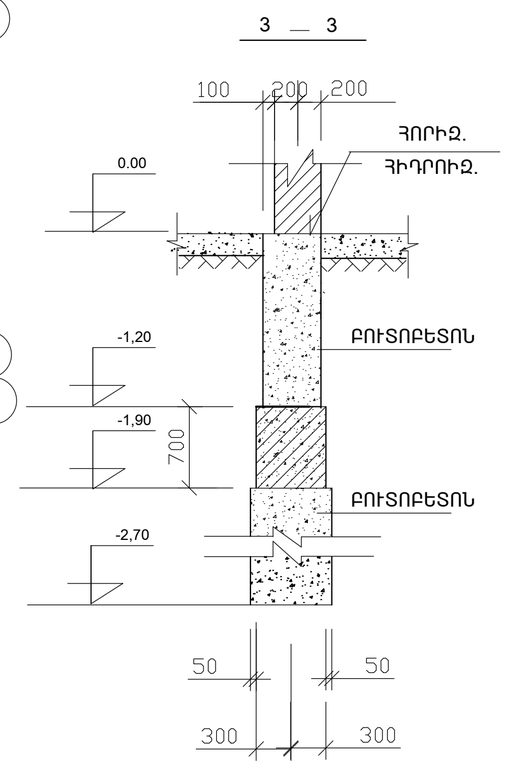

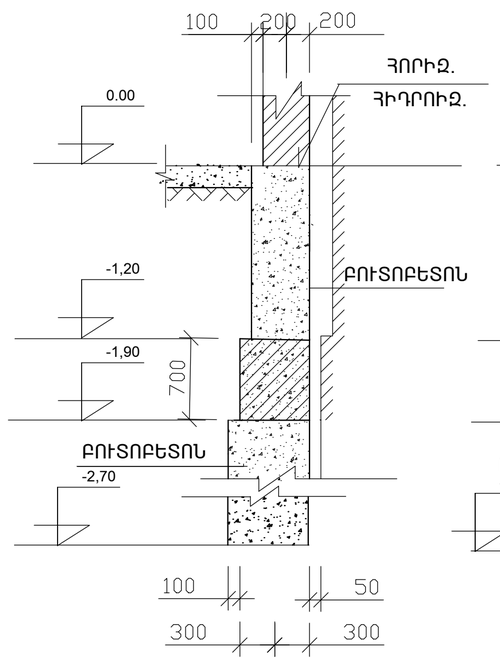

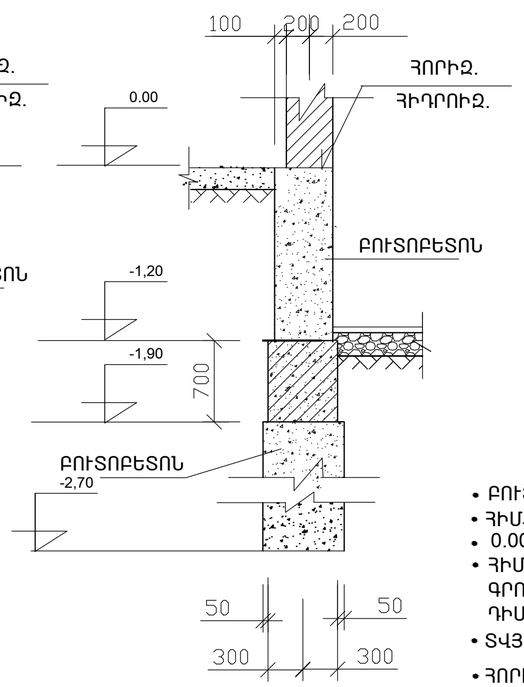

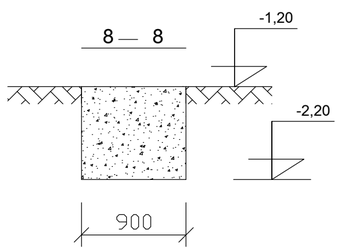

- ԲՈՒՏՈԲԵՏՈՆԸ ԻՐԱԿԱՆԱՑՆԵԼ ԲԵՏ.B10 ԲՈՒՏ Մ>200:
- ՀԻՄՔԵՐԻ ԽՈՐՈՒԹՅՈՒՆԸ ՃՇՏԵԼ ԸՍՏ ԳՈՅ. ՈՒՆԵՑՈՂ ՀԻՄՔԵՐԻ ՆԻՇԻ:
- 0.00 ՆԻՇԸ ՀԱՄԱՊԱՏԱՍԽԱՆՈՒՄ Է 51,4 ՀԱՐԱԲԵՐԱԿԱՆ ՆԻՇԻՆ:
- ՀԻՄՔԵՐԻ ՀԱՄԱՐ ՀԻՄՆԱՏԱԿ ԵՆ ԾԱՌԱՅՈՒՄ ԱՎԱԶԱԿԱՎԱՅԻՆ ԳՐՈՒՆՏՆԵՐԸ 2,0 ԿԳ/ՍՄ^2 ՊԱՅՄԱՆԱԿԱՆ ՀԱՇՎԱՐԿԱՅԻՆ ԴԻՄԱԴՐՈՒԹՅԱՄԲ:
- ՏՎՅԱԼ ԹԵՐԹԸ ԴԻՏԱՐԿԵԼ 3 Թ ՀԵՏ ՀԱՄԱՏԵՂ:
- ՀՈՐԻԶՈՆԱԿԱՆ ՀԻԴՐՈԻԶԱԼՅԱՑԻԱՆ ԿԱՏԱՐԵԼ 0,00 ՆԻՇԻ ՎՐԱ 1/2 ՀԱՐԱԲԵՐՈՒԹՅԱՄԲ Ց/ԱՎ ՇԱՂԱԽՈՎ:

Ն.Գ.Ճ.	Հ. ՀԱՐՈՒԹՅՈՒՆՅԱՆ		ՕԲ.ԱՆՎԱՆՈՒՄԸ ԱՐՇԱԼՈՒՅՍ ՀԱՄԱՅՆՔԻ ՄԱՆԿԱՊԱՐՏԵԶԻ ՎԵՐԱԿԱՌՈՒՑՄԱՆ ՆԱԽԱԳԻԾ	ASMED design «ԱՍՔՄԵԴ դիզայն» ՍՊԸ
ՆԱԽԱԳԾԵՑ	Ռ.ՄԱՀԼԵԲԱՇՅԱՆ			
			ԹԵՐԹԻ ԱՆՎԱՆՈՒՄԸ ՀԻՄՔԵՐԻ ՀԱՏԱԿԱԳԻԾ, ՀԱՏՈՒՅԹՆԵՐ	ՕԲՅԵԿՏ 01 Տ/15
				ԹԵՐԹ ԿԵ - 2 ՓՈՒԼ ԱԳ
				ԹԵՐԹԵՐ